2012.8.26

第19回全国クラブチームサッカー選手権
兵庫県大会

＊昨年度優勝地区：姫路をシード

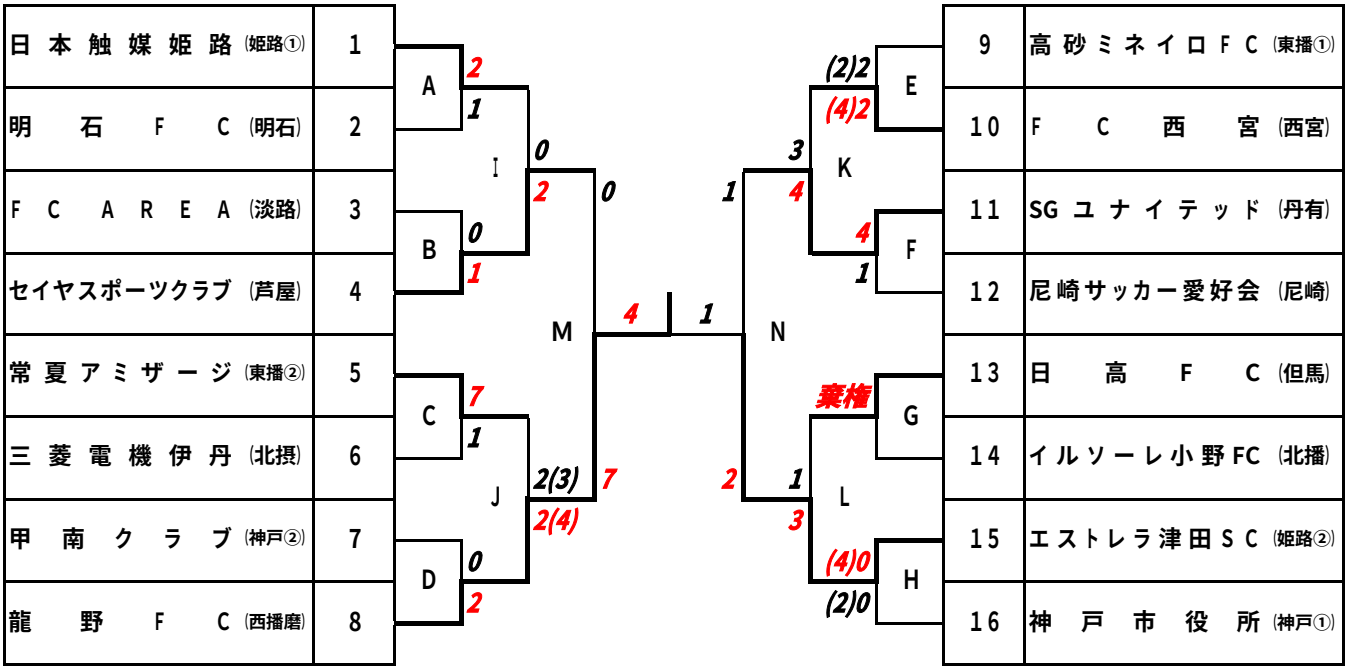

優勝チーム：関西大会出場［9／9（日）会場：和歌山橋本］　14:00対戦チーム：未定
［9／15・16会場：アスパ五色］　13:00対戦チーム：未定

月／日	会場	符号	時間	対戦相手	主審	副審		記録	当番
7/22	淡路佐野	B	11:30	FC AREA 0 － 1 セイヤスポーツクラブ	協会	常夏	三菱	C	野津
（日）	第1サッカー場	C	13:30	常夏アミザージ 7 － 1 三菱電機伊丹		ARE	セイヤ	B	
8/5	神戸総合運動公園	A	10:00	明石FC 1 － 2 日本触媒姫路		津田	神戸	H	澤山
（日）	球技場	H	11:40	エストレラ津田SC 0(4) － (2)0 神戸市役所		明石	日触	A	海老
		D	13:20	甲南クラブ 0 － 2 龍野FC		高砂	西宮	E	
		E	15:00	高砂ミネイロFC 2(2) － (4)2 FC西宮		甲南	龍野	D	
8/5	但馬ドーム	F	13:30	SGユナイテッド 4 － 1 尼崎サッカー愛好会		日高	小野	G	松井
（日）	芝生グランド	G	15:30	日高FC ○ － × イルソーレ小野FC		ユナイ	尼崎	F	
8/12	日岡山公園	I	10:00	日本触媒姫路 0 － 2 セイヤスポーツクラブ		常夏	龍野	J	山本
（日）	グランド	J	11:40	常夏アミザージ 2(3) － (4)2 龍野FC		日触	セイヤ	I	上野
		K	13:20	FC西宮 3 － 4 SGユナイテッド		日高	津田	L	
		L	15:00	日高FC 1 － 3 エストレラ津田SC		西宮	ユナイ	K	
8/19	加古川	M	11:30	セイヤスポーツクラブ 0 － 7 龍野FC		協会	協会	N	山本
（日）	陸上競技場	N	13:30	SGユナイテッド 1 － 2 エストレラ津田SC				M	
8/26	三木総合防災	決勝	16:00	龍野FC 4 － 1 エストレラ津田SC	↓	↓	↓	決勝	山本
（日）	陸上競技場			－					